TRAMPA DE VAPOR DE FLOTADOR LIBRE

MODELO J3X

TRAMPA DE VAPOR DE FLOTADOR LIBRE CON VENTEO DE AIRE TERMOSTÁTICO

Características

Una trampa de vapor durable y confiable con cuerpo de fundición dúctil o fundición de hierro y sello hermético para equipos de proceso pequeños.

1. Su flotador libre auto-modulante proporciona una continua, suave y baja velocidad de descarga de condensado de acuerdo a la variación de carga del proceso.
2. Solo una parte móvil, el flotador libre, que previene el desgaste concentrado y provee una larga vida de servicio libre de mantenimiento.
3. Capsula termostática (Elemento-X) con característica “falla abierta” para venteo de aire automático hasta incluso cercano a la temperatura del vapor.
4. Filtro integral de amplia superficie que asegura una extensa operación libre de problemas.
5. Fácil acceso en línea a las partes internas que simplifica su limpieza y reduce sus costos de mantenimiento.

Patentado

Especificaciones

Modelo		J3X	JF3X
Conexión		Roscada	Bridada
Tamaño (mm)		15, 20, 25	
Orificio No.		2, 5, 8, 10, 21	2, 5, 8, 10, 16
Presión Máxima de Operación (barg)	PMO	2, 5, 8, 10, 21	2, 5, 8, 10, 16
Presión Diferencial Máxima (bar)	△PMX	2, 5, 8, 10, 21	2, 5, 8, 10, 16
Presión Mínima de Operación (barg)		0,1	
Temperatura Máxima de Operación (°C)	TMO	220	
Subenfriamiento de líquido elemento-X (°C)		hasta 6	
Tipo de elemento-X		B	

PRESIÓN DE DISEÑO (**NO** CONDICIONES DE OPERACIÓN): Presión máxima permitida (barg) PMA: 21 (J3X), 16 (JF3X)
Temperatura máxima permitida (°C) TMA: 220

1 bar = 0,1 MPa

⚠ATENCIÓN Para evitar operación anormal, accidentes o lesiones serias, NO USE este producto fuera del rango de especificaciones. Regulaciones locales pudiesen restringir el uso de este producto debajo de las condiciones especificadas.

No.	Descripción		Material	JIS	ASTM/AISI*
①	Cuerpo	J3X	Fund. de hierro	FCD450	A536
		J3FX	Fundición dúctil	FCV410	A842 Gr.400
②	Cubierta		Fund. acero inox.	FCD450	A536
③F	Flotador		Acero inoxidable	SUS316L	AISI316L
④	Tapón Orificio		Acero al Carbono	S25C	AISI1025
⑤MR	Empaque Tapón		Resina de Fluoro	PTFE	PTFE
⑥R	Orificio		—	—	—
⑦MR	O-Ring del Orificio		Elastómero EPR	EPR	EPR
⑧R	Filtro interior/exterior		Acero inoxidable	SUS430/304	AISI430/304
⑨MR	Empaque Cubierta		Resina de Fluoro	PTFE	PTFE
⑩	Placa de Identificación		Acero inoxidable	SUS304	AISI304
⑪R	Cubierta Flotador		Acero inoxidable	SUS304	AISI304
⑫R	Guía Elemento X		Acero inoxidable	SUS304	AISI304
⑬R	Elemento X		Acero inoxidable	—	—
⑭R	Clip Sujeción		Acero inoxidable	SUS304	AISI304
⑮R	Asiento Válvula Venteo		Acero inoxidable	SUS420F	AISI420F
⑯	Perno Conector		Acero inoxidable	SUS416	AISI416
⑰	Tornillo Cubierta		Acero al Carbono	S45C	AISI1045
⑱	Tapón		Acero al Carbono	S25C	AISI1025
⑲MR	Empaque Tapón		Resina de Fluoro	PTFE	PTFE
⑳MR	Empaque Tapón Drene**		Hierro Suave	SUYP	AISI1010
㉑	Tapón Drene**		Acero al Carbono	S25C	AISI1025

* Equivalente ** Opción
Kits de reemplazado disponibles: (M) kit de mantenimiento, (R) kit de reparación, (F) flotador

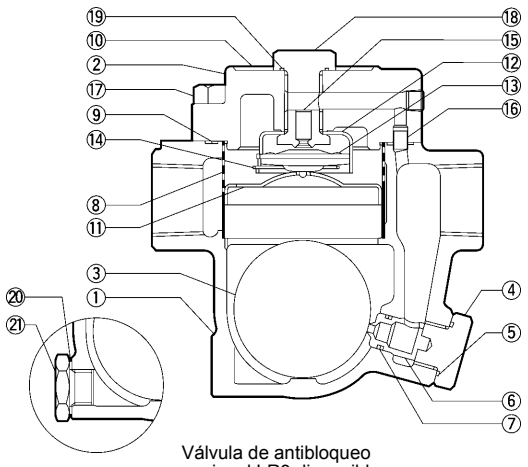

Válvula de antibloqueo opcional LR3 disponible para aplicaciones especiales.

Copyright © TLV

Dimensiones

● **J3X** Roscada

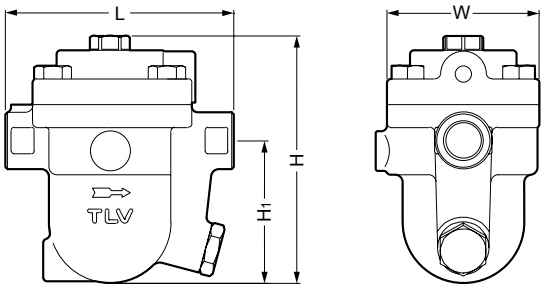

J3X Roscada (mm)

Tamaño	L	H	H_1	W	Peso (kg)
15	120	130	75	80	2,7
20			73		2,8
25		137	75		3,0

* NPT, otros estándares disponibles

● **JF3X** Bridada

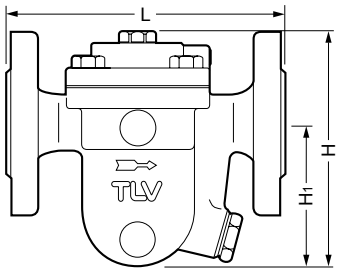

JF3X Bridada (mm)

Tamaño	L				H	H_1	Peso* (kg)
	Clase ASME						
	125FF	(150RF)	250RF	(300RF)			
(15)	—	175	—	175	127	79	3,8
(20)	—	195	—	195	133	89	5,1
25	203	215	215	219	140	91	6,0

( ) Sin estándar ASME para fundición de hierro; maquinado para ajustar a bridas de acero. Clase 125FF puede conectarse a 150RF, 250RF puede conectarse a 300RF. Disponibles otros estándares, pero longitud y peso varián.
* Estos pesos son para Clase 250RF / 300RF

Capacidad de Descarga

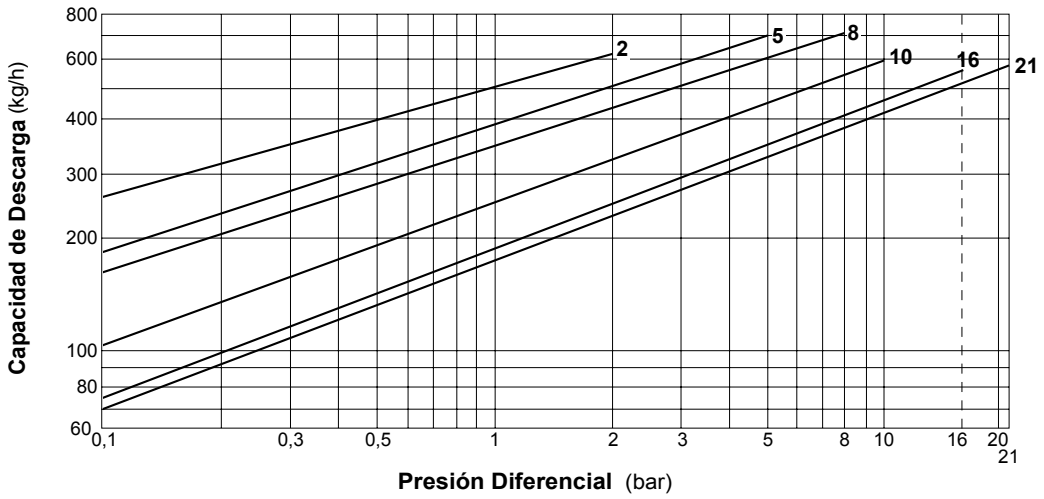

1. Los números en las líneas de la gráfica corresponden a los números de orificio.
2. La presión diferencial es la diferencia entre la presión de entrada y la presión de salida de la trampa.
3. Las capacidades están basadas en la descarga continua de condensado 6℃ por debajo de la temperatura del vapor saturado.
4. Factor de seguridad recomendado: al menos 1,5.

⚠ATENCIÓN NO UTILICE las trampas bajo condiciones que excedan la máxima presión diferencial especificada, puede ocasionar el retorno de condensado.

Manufacturer
TLV CO., LTD.
Kakogawa, Japan
is approved by LRQA Ltd. to ISO 9001/14001
ISO 9001/ISO 14001

Copyright © TLV
(T)